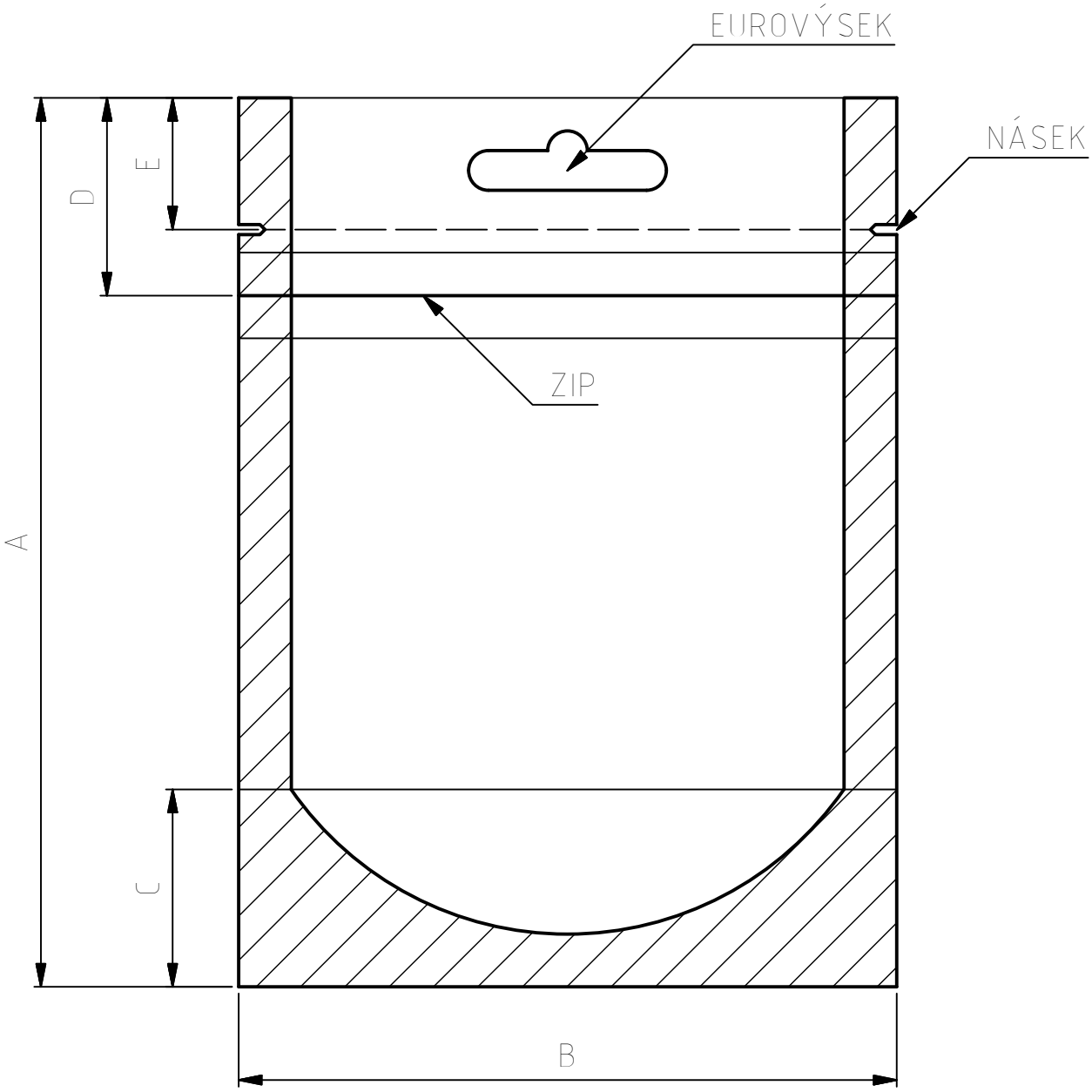

	OBJEM	ROZMĚR					ŠÍŘE FOLIE	ZIP	NÁSEK	EURO VÝSEK
	g	A	B	C	D	E				
1.										
2.										
3.										
4.										
5.										